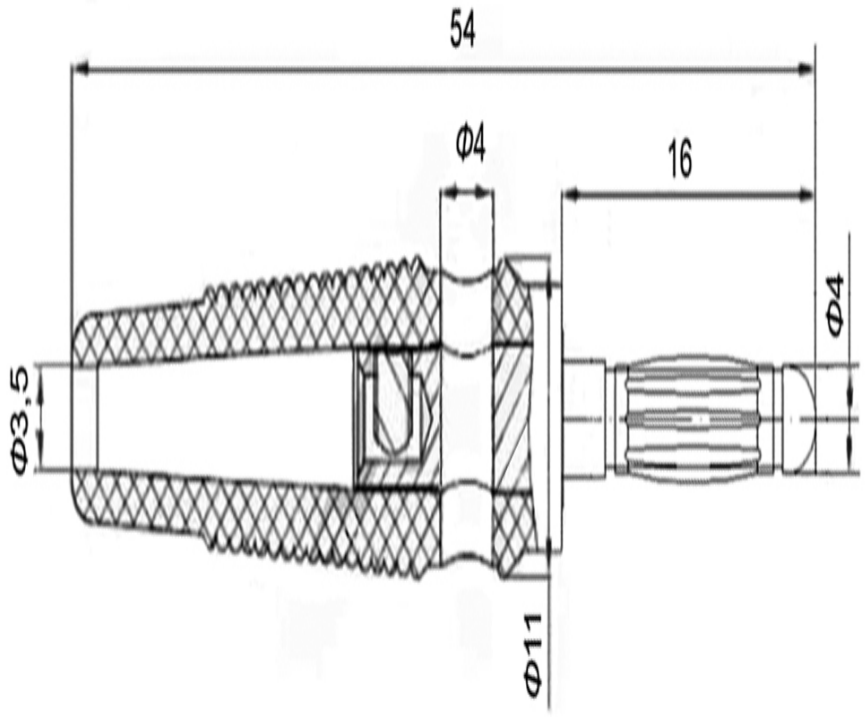Тип разъёма :	вилка (plug)
Цвет :	изолятора - черный
Диаметр :	контакта - 4 мм
Номинальное напряжение :	30 (AC); 60 (DC) В
Особенности :	дополнительный контакт - боковое отверстие Ф4 мм
Крепление :	провода - винтовое
Диаметр :	провода - Ф3,5 макс. мм
Материал :	изолятор - ПВХ; контакт - никелированная латунь
Диаметр :	Ф11 мм
Высота :	15 мм
Ширина :	33,5 мм
Глубина :	54 мм