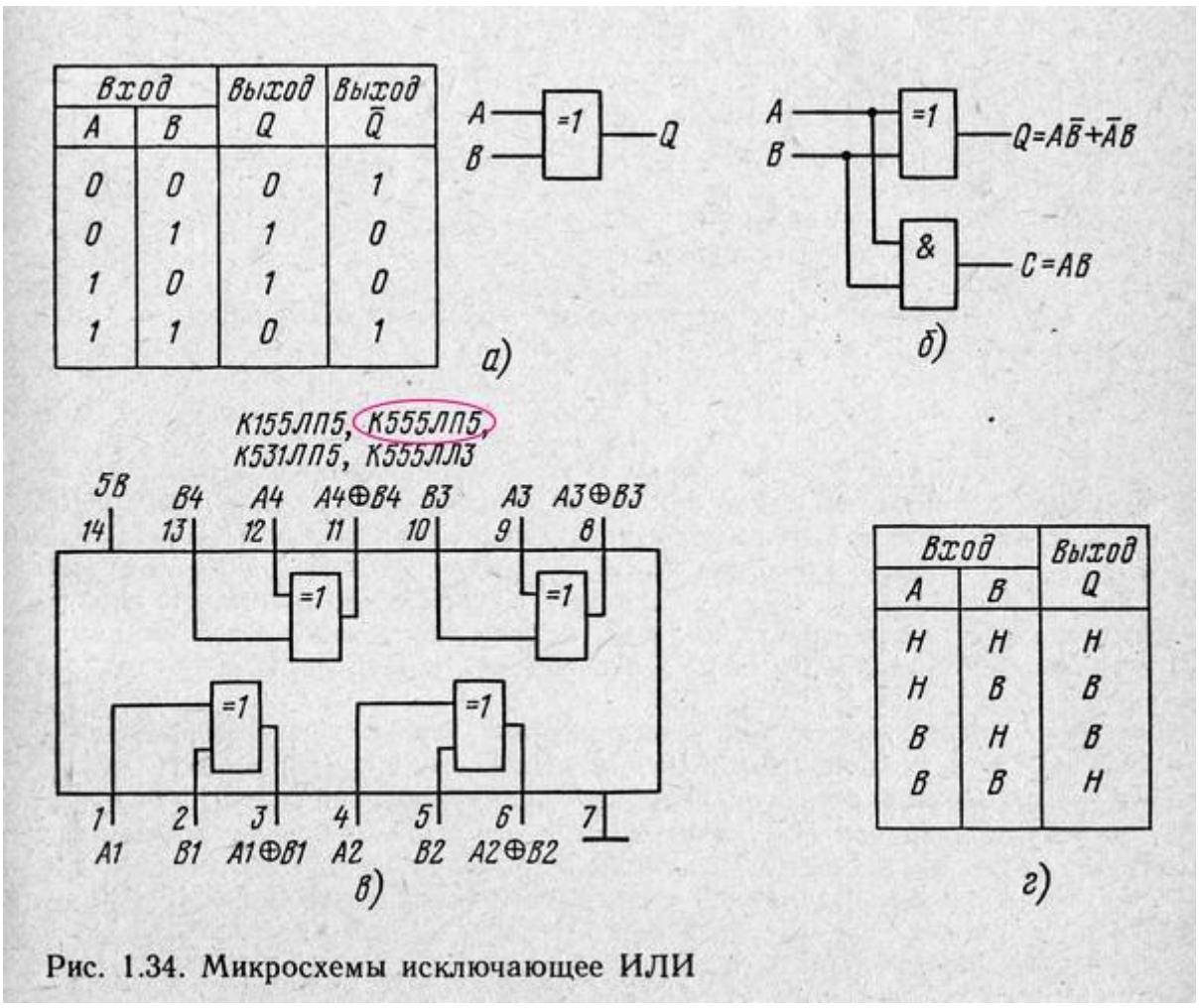

Рис. 1.34. Микросхемы исключающее ИЛИ