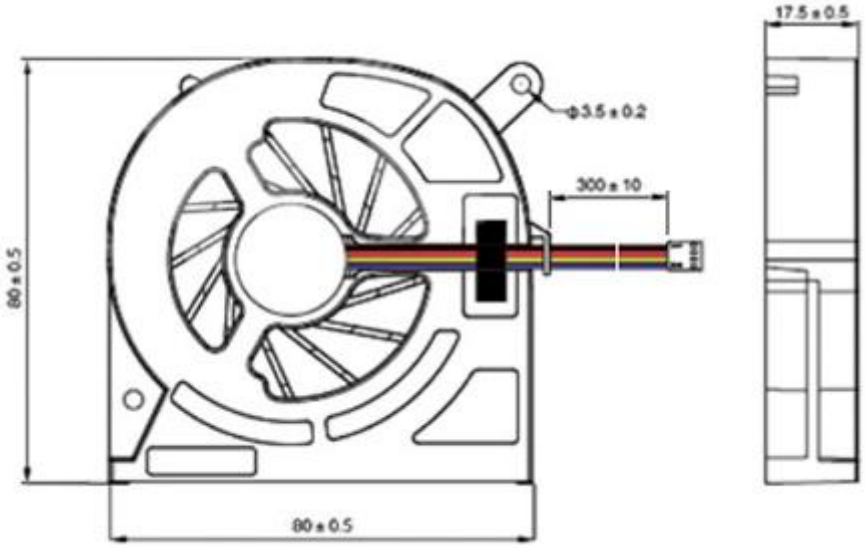Тип :	*Вентилятор постоянного тока типа RQU (улитка)*
Тип Подшипника :	*S - скольжения*
Скорость Вращения, Об./Мин. :	*3000*
Производительность :	*10,08 CFM (0,29 м³/мин)*
Давление, ММН2О :	*10,13*
Уровень Шума, ДБ :	*32,5*
Номинальное Напряжение, В :	*12*
Диапазон Рабочего Напряжения, В :	*7...13,5*
Номинальный Ток, А :	*0,3*
Потребляемая Мощность, Вт :	*3,6*
Диапазон Рабочих Температур, °С :	*-10...+70*
Температура Хранения, °С :	*-30...+85*
Относительная Влажность, % :	*15...90*
Выводы :	*проводные*
Материал :	*PBT (UL94V-0)*
Высота, Мм :	*80*
Ширина, Мм :	*80*
Глубина, Мм :	*17,5*