ЛУЧШАЯ ЗАМЕНА К174ПС1
КР1079УВ1

BVR-01 - предназначена для усиления и преобразования высокочастотных сигналов УКВ диапазона до 250 МГц. ИС имеет в своём составе планарные биполярные n-p-n транзисторы с граничной частотой не менее 600 МГц и содержит следующие усилительные узлы: УСИЛИТЕЛЬ РАДИОЧАСТОТЫ, СМЕСИТЕЛЬ и ГЕТЕРОДИН. Характеризуется малым током потребления (Iпотр.<6 мА при Uпит.=5В), работоспособностью в интервале напряжений от 2,5 до 15 В и полосой рабочих частот до 250 МГц.

ЭЛЕКТРИЧЕСКИЕ ХАРАКТЕРИСТИКИ:

Входное напряжение ..... 10 мВ
Напряжение питания ..... 2,5...15 В
Сопротивление нагрузки ..... 75 Ом
Ток потребления ..... 3,5...**5,5**...7 мА
Коэффициент усиления напряжения при fвх.=108 МГц .....20...**30**...60
Напряжение гетеродина при fвх.=208 МГц ..... 300...325 мВ
Чувствительность при СИГНАЛ/ШУМ 20 дБ в диапазоне УКВ
по напряженности поля, не хуже ..... 66 МГц - 6 мкВ
69 МГц - 6 мкВ
73 МГц - 4 мкВ
Селективность по зеркальному каналу ..... 40 дБ
Селективность по ПЧ ..... 80 дБ
Коэффициент передачи по напряжению блока при Rн.=200 Ом ..... >25 дБ

BVR-01

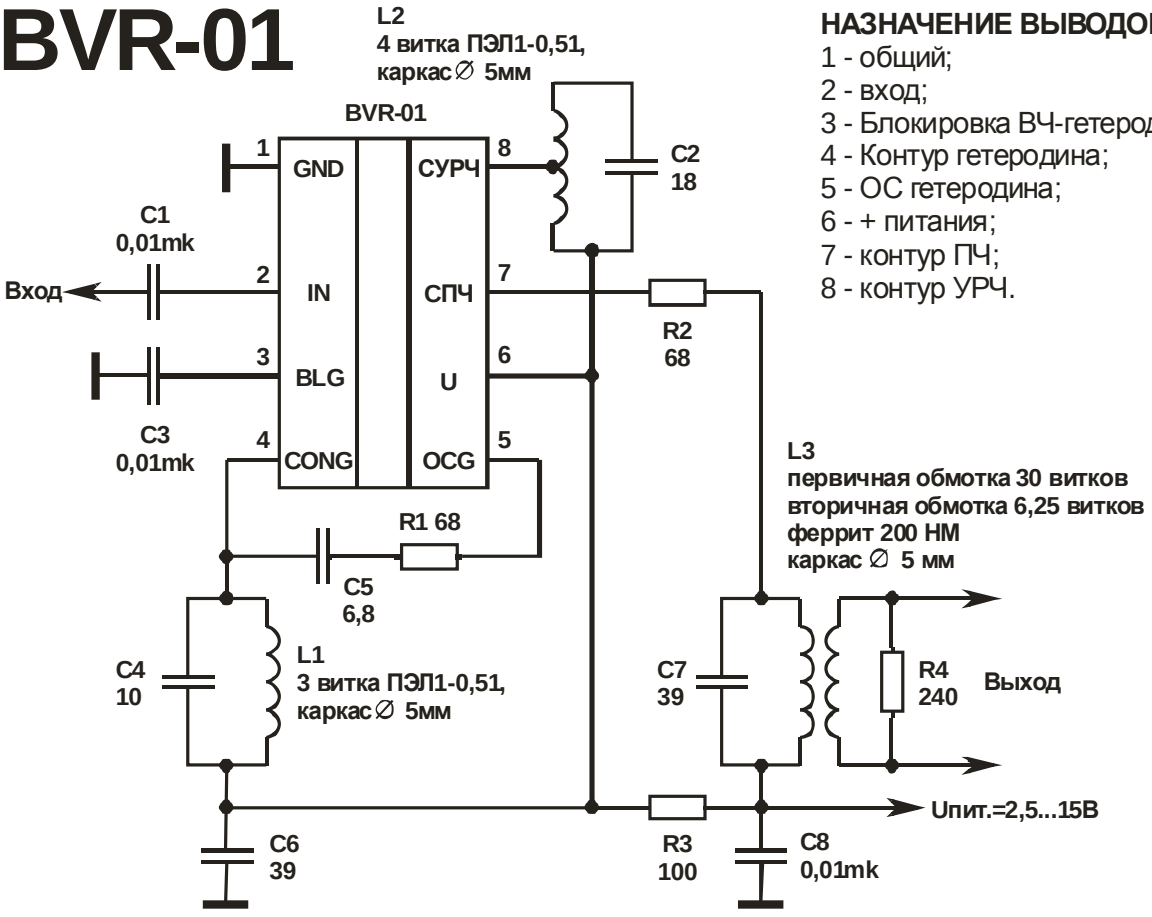

НАЗНАЧЕНИЕ ВЫВОДОВ:

1 - общий;
2 - вход;
3 - Блокировка ВЧ-гетеродина;
4 - Контур гетеродина;
5 - ОС гетеродина;
6 - + питания;
7 - контур ПЧ;
8 - контур УРЧ.